Firmato digitalmente da
NICOLA FERNANDO CALABRESE
CN = CALABRESE NICOLA FERNANDO
SerialNumber = TINIT-CLBNLF75A06G793L
e-mail = nicolafernando75@gmail.com
C = IT

SEZIONI DI POSA

A - SEZIONE DI POSA PER 2 TUBI Ø 125:

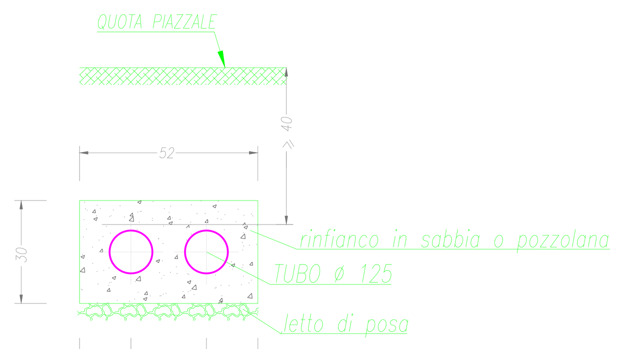

B - SEZIONE DI POSA PER 6 TUBI Ø 160:

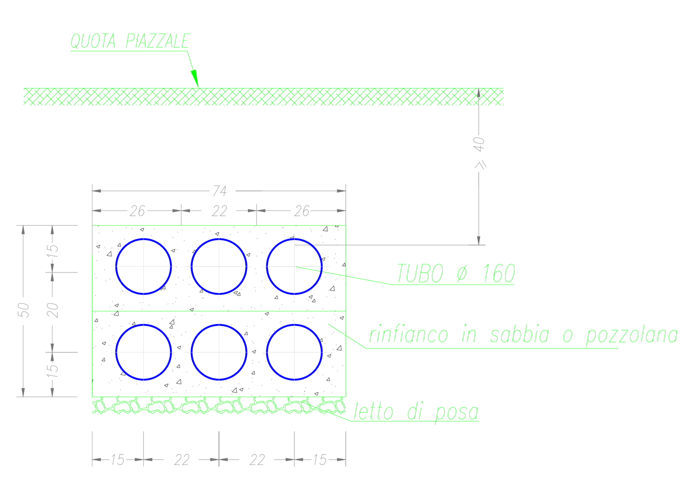

C - SEZIONE DI POSA PER 1 TUBI Ø 160:

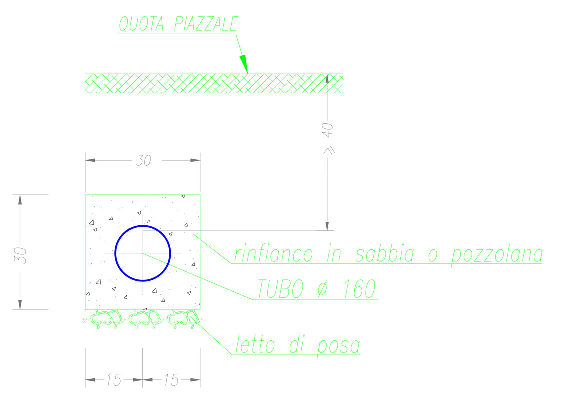

D - SEZIONE DI POSA PER 9 TUBI Ø 125:

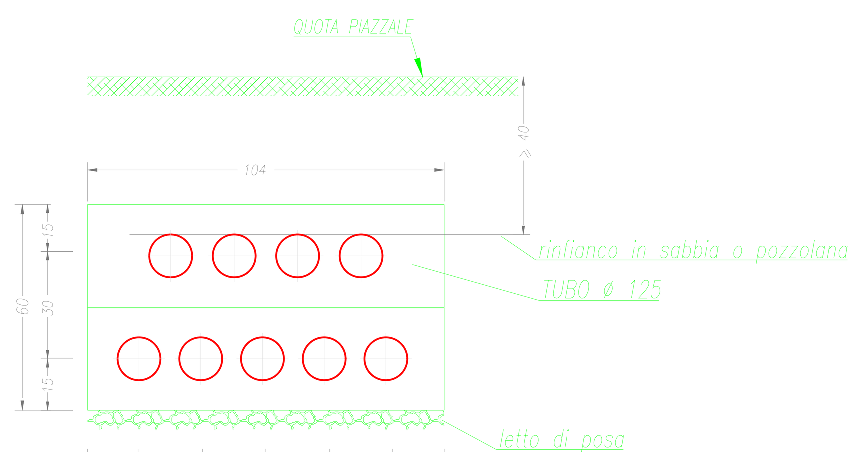

E - SEZIONE DI POSA PER 2 TUBI Ø 160:

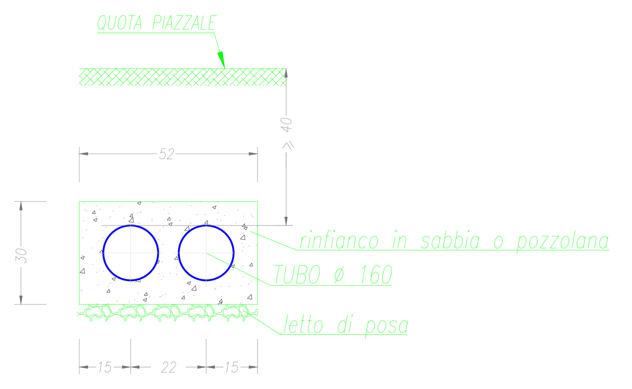

F - SEZIONE DI POSA PER 3 TUBI Ø 160:

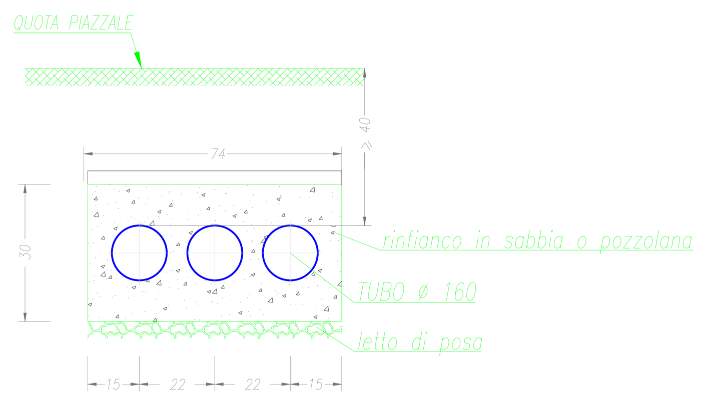

G - SEZIONE DI POSA PER 1 TUBO Ø 125:

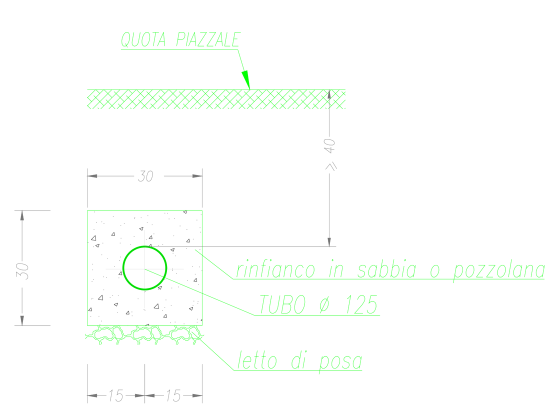

H - SEZIONE DI POSA PER 4 TUBI Ø 160:

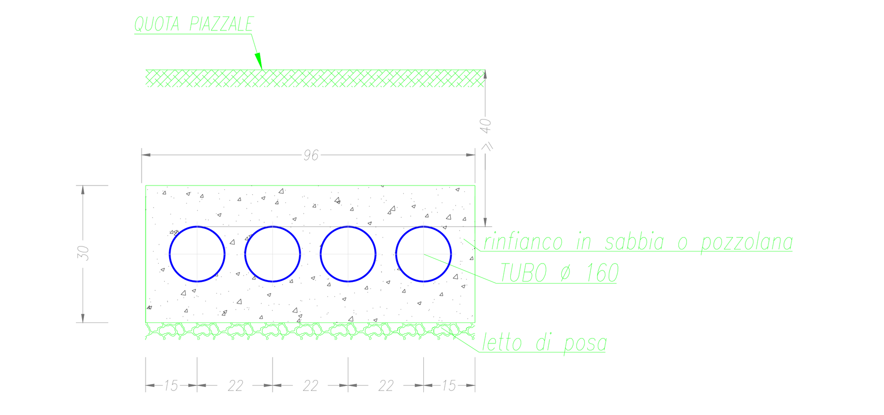

PLANIMETRIA GENERALE - CAVIDOTTI
SCALA 1:100

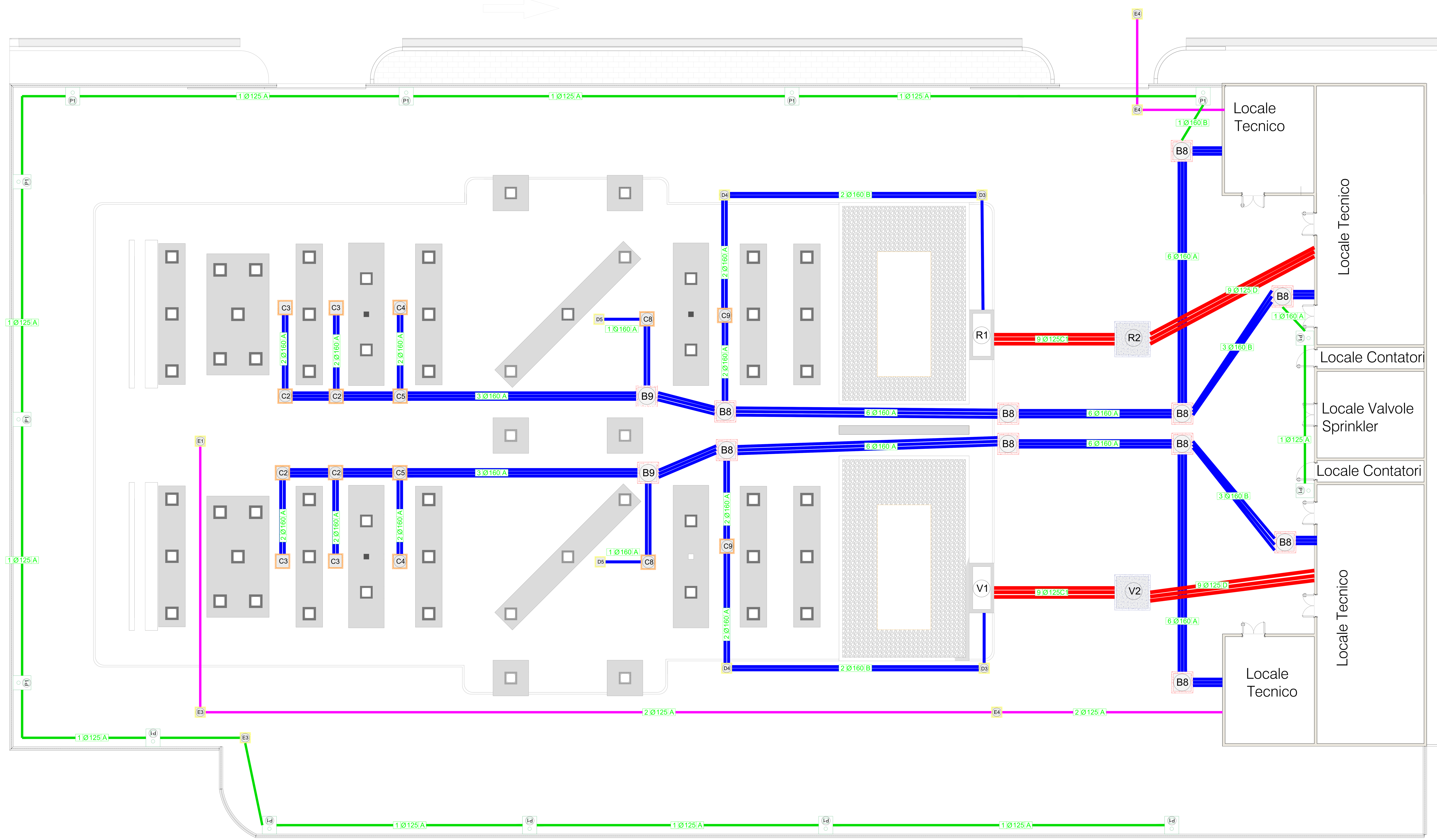

LEGENDA CAVIDOTTI

(linea rossa)	TUBO CORUGATO Ø125 RESISTENZA 750N PER MT
(linea blu)	TUBO CORUGATO Ø160 RESISTENZA 450N
(linea verde)	TUBO CORUGATO Ø125 RESISTENZA 450N PER ILLUMINAZIONE ESTERNA
(linea magenta)	TUBO CORUGATO Ø125 RESISTENZA 750N PER FIBRA
	POZZETTO CLS. PREFABBRICATO dim. 2000x2000 COMPLETO DI CHIUSINO IN GHISA SFEROIDALE CLASSE D400
	POZZETTO CLS. PREFABBRICATO dim. 1000x1000 COMPLETO DI CHIUSINO IN GHISA SFEROIDALE CLASSE D400 E/O CLS
	POZZETTO CLS. PREFABBRICATO dim. 700x700 COMPLETO DI CHIUSINO IN GHISA SFEROIDALE CLASSE D400 E/O CLS
	POZZETTO CLS. PREFABBRICATO dim. 500x500 COMPLETO DI CHIUSINO IN GHISA SFEROIDALE CLASSE D400 E/O CLS
	BASAMENTO CLS. PREFABBRICATO PER PALO ILL.NE 9.00 mt. FUORI TERRA CON POZZETTO

IDENTIFICAZIONE TIPICA TUBI:

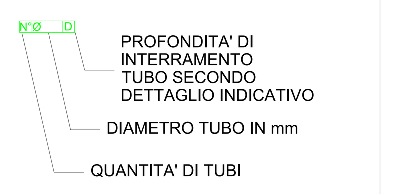

DETTAGLIO INDICATIVO PROFONDITA' INTERRAMENTO TUBI

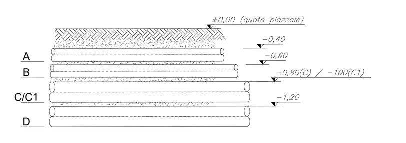

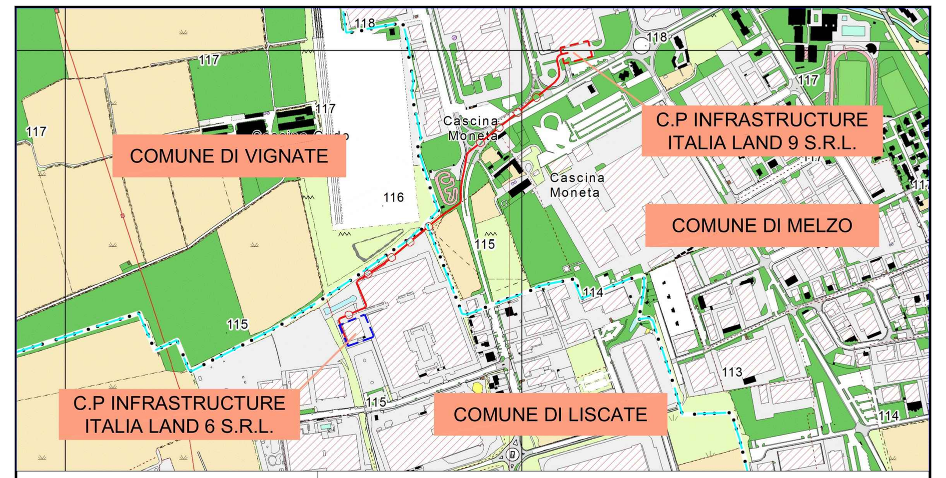

PROGETTAZIONE

STF ENGINEERING S.R.L.

Timbro e Firma Progettista

STF ENGINEERING s.r.l. SERVIZI PER L'INGEGNERIA Via Galizzi n°6 85050 Viggianello (PZ)

REV.	DATA	DESCRIZIONE	ELABORATO	VERIFICATO	APPROVATO
00	29/05/2025	Emissione	Francesco F.R.	L.Prudente	N. Calabrese

PROGETTO/PROJECT: MIL L9
Via Cristoforo Colombo, Melzo (MI)

REALIZZAZIONE C.P. INFRASTRUCTURE ITALIA LAND 9 S.R.L. DI MELZO (MI) E RELATIVA CONNESSIONE ALLA C.P. INFRASTRUCTURE ITALIA LAND 6 S.R.L. DI LISCATE (MI) TRAMITE DOPPIA TERNA DI UN ELETTRODOTTO AT 220 kV IN CAVO INTERRATO

COMMITTENTE
INFRASTRUCTURE ITALIA LAND 9 S.R.L
VIA DEL BOSCO RINNOVATO, 6
20057 ASSAGO (MI)

PIANO TECNICO DELLE OPERE

COMMESSA

N° DOCUMENTO: SIL9-PT-AT-CPP-04_00

PLANIMETRIA GENERALE-CAVIDOTTI E CUNICOLI

FORMATO FOGLIO: (1610x594)

FOGLIO: 1 di 1

SCALA: 1:100

FILE:SIL9-PT-AT-CPP-04_00 .DWG